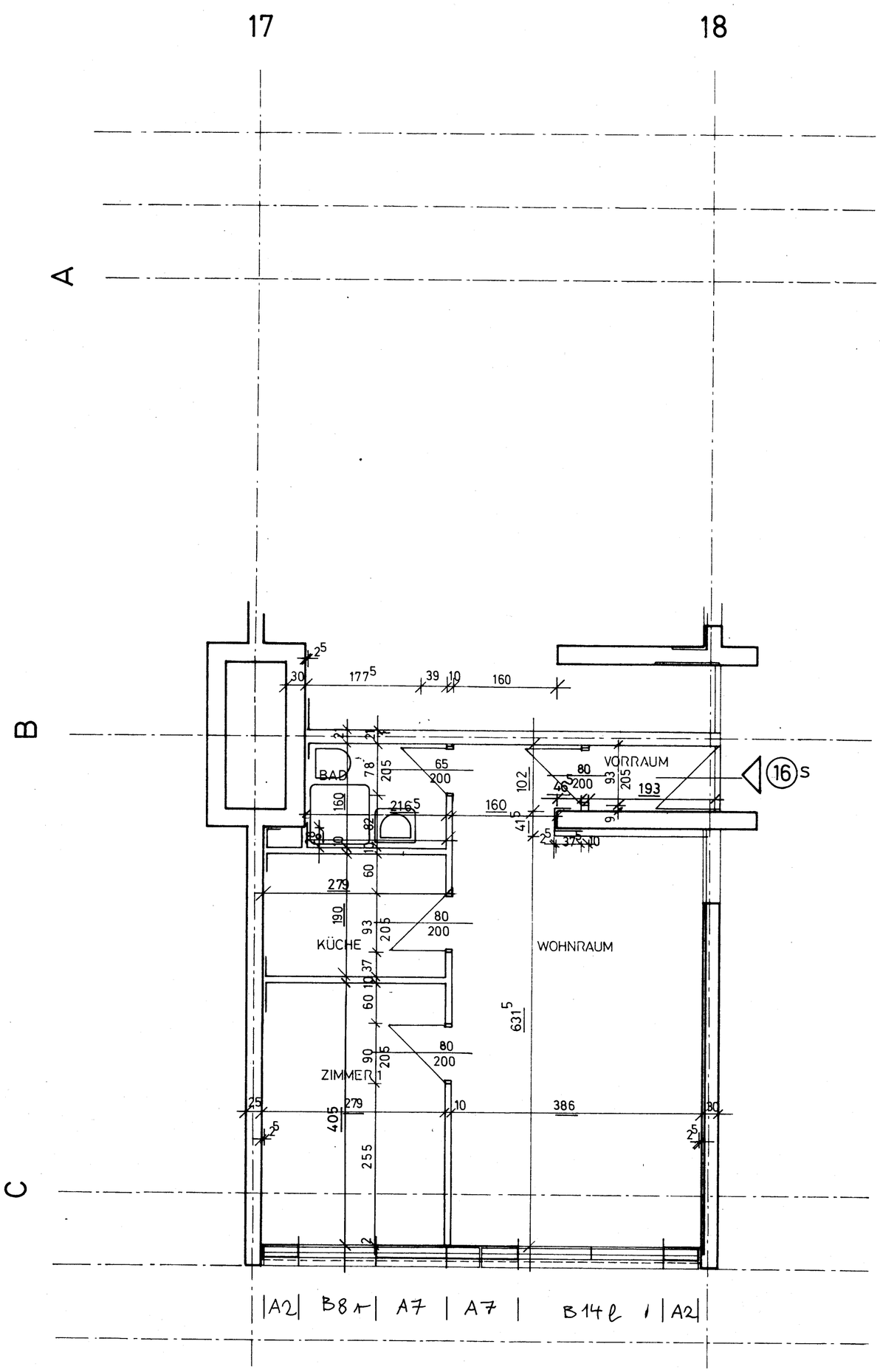

TERRASSENHAUSSIEDLUNG GRAZ ST.PETERHAUPTSTRASSE

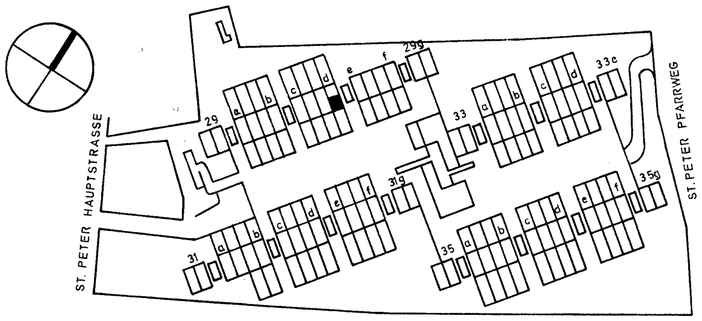

BAUHERR: Gemeinnützige Wohnbauvereinigung Gesellschaft m.b.H. 1180 Wien, Martinstraße 79-81 vertreten durch die LANDESGESCHÄFTSSTELLE STEIERMARK DES VEREINES DER FREUNDE DES WOHNUNGSEIGENTUMS Hanuschgasse 6p, 8020 Graz

ARCHITEKT: ARCHITEKT DIPL.ING. WALTER LAGGNER GRAZ

TERRASSENHAUSSIEDLUNG GRAZ, ST. PETER-HAUPTSTRASSE

BEZEICHNUNG: BESTANDSPLAN W.TYP: S

PLAN NR. 1366 MASSTAB 1:50

BEZUG AUF POLIERPLÄNE 1:50

ERSETZT DURCH PLAN NR. GEZ. Go / GER. We DAT. APRIL 1977

PLANUNG: ARBEITSGEMEINSCHAFT DER ARCHITEKTEN ARCH. DIPL. ING.. STAATL. BEFUG. U. BEEID. ZIVILTECHNIKER E. GROSS, F. GROSS-RANNSBACH, W. HOLLOMEY, W. LAGGNER, H. PICHLER, P. TRUMMER 8010 GRAZ, RICHARD-WAGNER-GASSE 20. TEL. 33-3-94. 34-3-88

HAUS: 29 d WOHNUNG: 16 GESCHOSS: 8.OG.

SEITE:

GARAGENPLATZ NR.: ABSTELLRAUM NR.: 193 (29c/d ; 10G)

NUTZUNG	RAUM NR.	LÄNGE m	BREITE m	HÖHE m	+ −	TEIL-FLÄCHE m²	GESAMT-FLÄCHE m²	NETTO-WOHN.FLÄ. m²	%	GEFÖRDERT. FLÄCHE m
VORRAUM		193	102			—	1,96			
BAD + WC		216⁵	160			—	3,46			
KÜCHE		279	190			—	5,30			
ZIMMER		405	279			—	11,29			
WOHNRAUM		631⁵	386			24,37				
		160	143⁵		+	2,29				
		102	0,46⁵		+	0,47	27,13	49,14		49,14
ABSTR. RAUM.						—	3,39		60	2,03
SUMME:										51,17